Количество элементов опорной полки

(диафрагма и прокладка поверх опорной полки условно не показаны)

Dапп.=1370,1385 мм

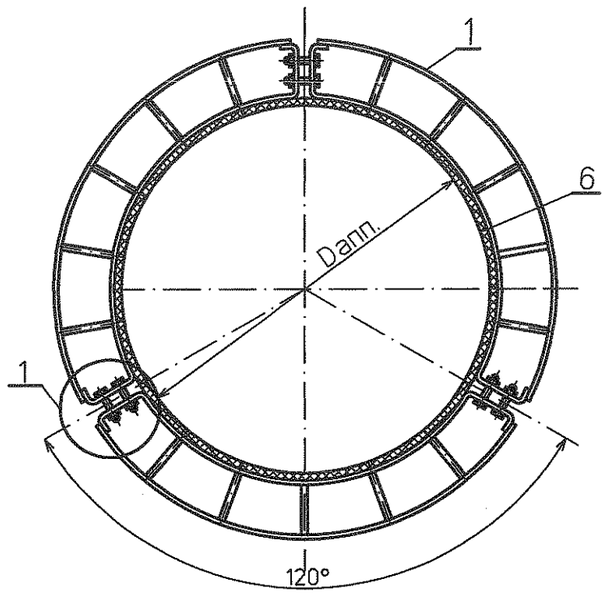

Dапп.=1624,1640 мм

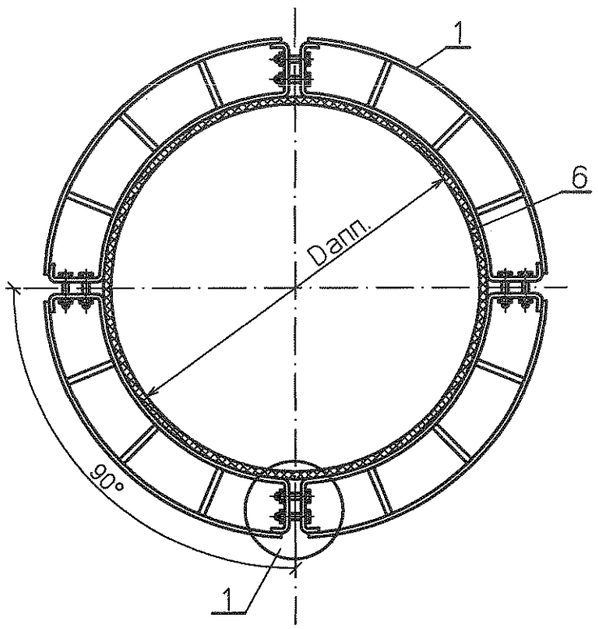

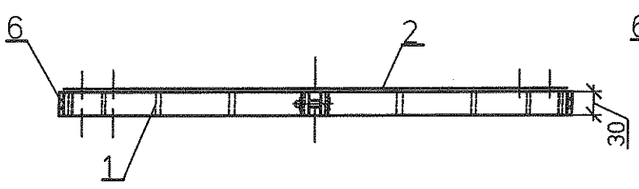

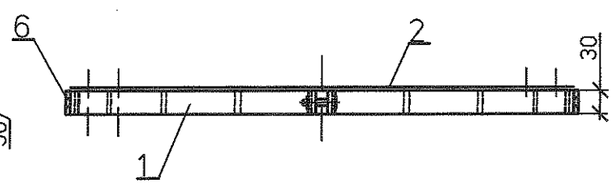

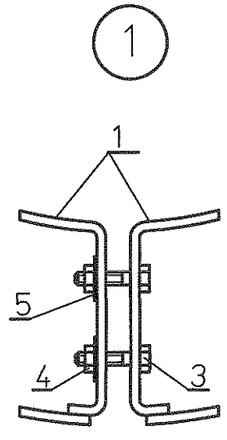

Спецификация деталей

Поз	Обозначение	Наименование	Кол.	Материал	Масса, кг ед.	Масса, кг общ.	Приме-чание
1	л. 7	Элемент опорной полки	см. л.9	Сборный	см.	л. 9	
2	л. 8	Диафрагма	4	Сборный	см.	л. 9	
3	ГОСТ 7798-70	Болт М12х50.4.6.019	см. л.9	20 ГОСТ 1759.0-89	0,06	см. л.9	
4	ГОСТ 5915-70	Гайка М12.5.019	см. л.9	20 ГОСТ 1759.0-89	0,0154	см. л.9	
5	ГОСТ 11371-78	Шайба 12.019	см. л.9	20 ГОСТ 18123-82	0,0063	см. л.9	
6	ТУ 95.2691-98	Прокладка толщиной 10мм(5х2) шириной 50мм из картона					
		базальтового марки БВТМ-К $м^2$	1		0,60		

1 Условные обозначения:
Dапп.– диаметр подогревателя:

2 Опорную полку установить на оборудование через прокладку поз. 6. После установки изоляции поверх опорной полки установить прокладку поз. 6 для исключения теплового мостика.

Инв. № подл. | Подпись и дата | Взам. инв. №
83680

Изм.	Кол.уч.	Лист	№док.	Подп.	Дата
Н. контр.		Михеев			19.02.14
Нач. сект.		Шкитилева			19.02.14
Проверил		Ледова			19.02.14
Разработал		Чернятьева			19.02.14

1350.12.38А-30UNB-1717-ТН

Объекты III очереди строительства ЗАО "СГК" (ТЭЦ)

Сетевая установка основных и пиковых подогревателей турбоагрегатов ст.№8,9. II Система теплоснабжения.

Стадия	Лист	Листов
Р	6	

Тепловая изоляция оборудования. Опорная полка.

ОТКРЫТОЕ АКЦИОНЕРНОЕ ОБЩЕСТВО ИНСТИТУТ ТЕПЛОЭЛЕКТРОПРОЕКТ НИЖНИЙ НОВГОРОД

Dапп. = 1370, 1385

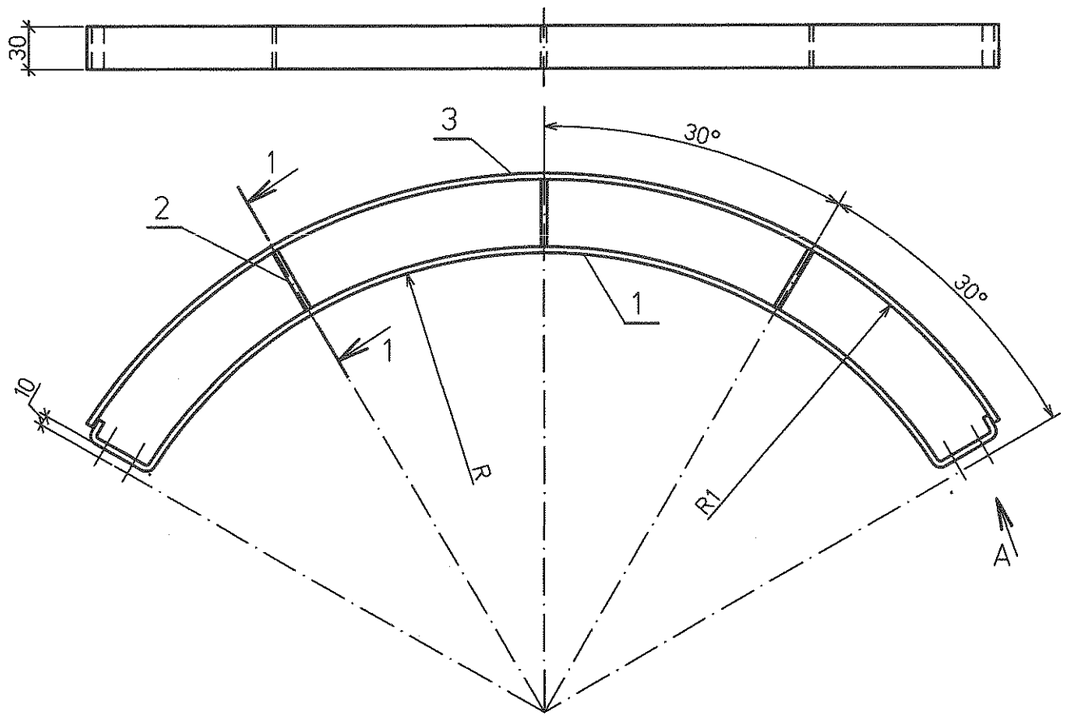

Dапп. = 1624, 1640

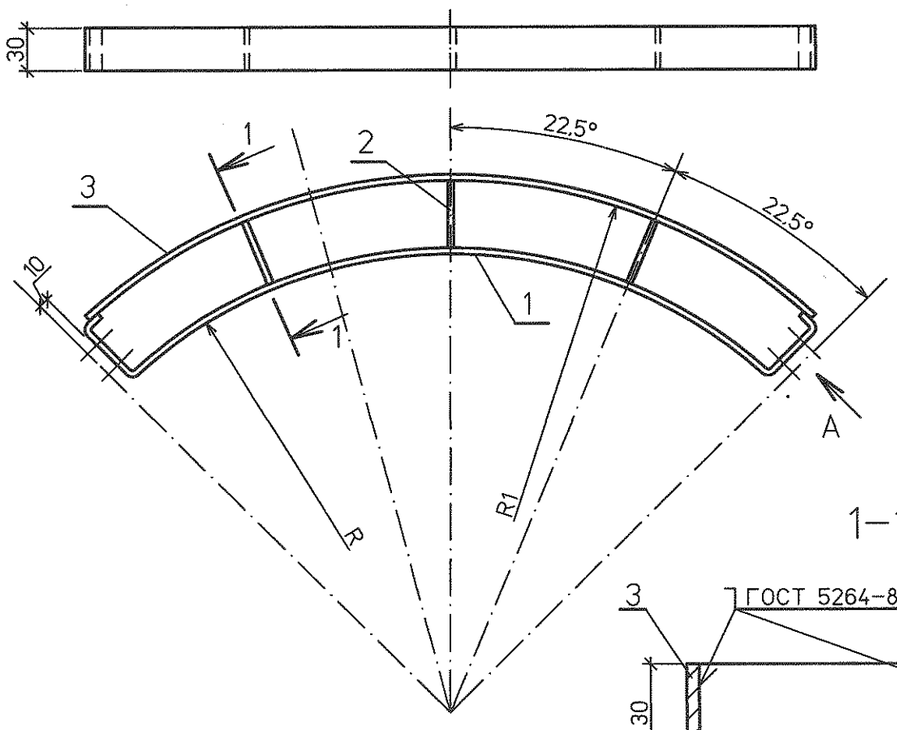

Спецификация деталей

Поз	Обозначение	Наименование	Кол.	Материал	Масса, кг ед.	Масса, кг общ.	Приме-чание
1	по настоящему чертежу ГОСТ 19904-90	Элемент бандажа из листа Б-ПН-3,0х30хLразв м²	1	20 ГОСТ 16523-97	см.	л. 9	
2	по настоящему чертежу ГОСТ 19904-90	Ребро из листа Б-ПН-3,0х30хLразв м²	3	20 ГОСТ 16523-97	см.	л. 9	см. п. 1
3	по настоящему чертежу ГОСТ 19904-90	Элемент обейчайки из из листа Б-ПН-3,0х30хLразв м²	1	20 ГОСТ 16523-97	см.	л. 9	
4	ГОСТ 9467-75	Наплавленный металл		Э42А			

1 Условные обозначения:
ОК-Dапп.-δк – шифр опорной полки, где:
Dапп. – наружный диаметр подогревателя, мм;
δк – толщина теплоизоляционного слоя, мм;
R – радиус элемента полки, мм; R =Dапп./2+δпр, где
δпр – толщина прокладки из базальтового картона между подогревателем и опорной полкой.
R1 – радиус элемента обечайки, мм; R1 =R+(δк-Δt-3), где Δt – принимается:
Δt=10 – при 100°C<tт.н.<200°C
а – расстояние между отверстиями для болтов, мм:
а=(δк-Δt-δпр-50), при (δк-Δt)≥90мм;
с-длина ребра=δк-Δt-δпр-6;
b=c+6.

2 Деталь поз.1...3 покрыть лаком БТ- 577 в два слоя.

3 Опорное полка состоит из трех, четырех элементов.

А

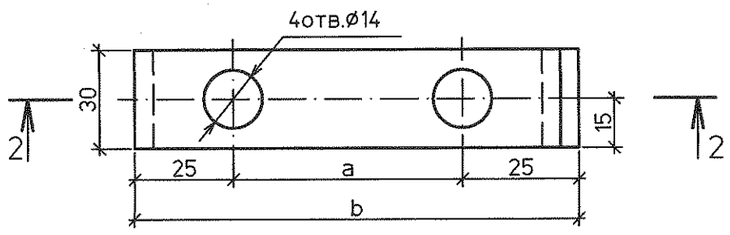

2-2

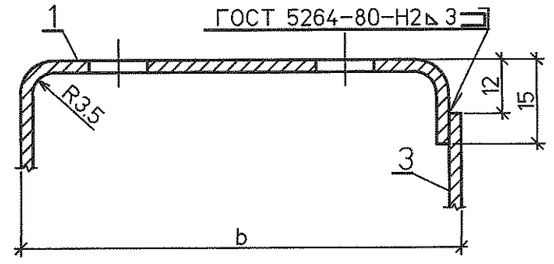

1-1

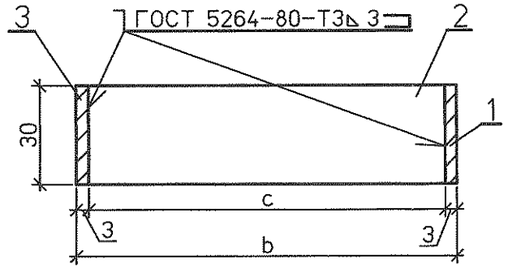

Изм.	Кол.уч.	Лист	№док.	Подп.	Дата	1350.12.38А-30UNB-1717-ТН			
						Объекты III очереди строительства ЗАО "СГК" (ТЭЦ)			
						Сетевая установка основных и пиковых подогревателей турбоагрегатов ст.№8,9. II Система теплоснабжения.	Стадия: Р	Лист: 7	Листов:
Н. контр.		Михеев			19.02.14	Тепловая изоляция оборудования. Элемент опорной полки.	ОТКРЫТОЕ АКЦИОНЕРНОЕ ОБЩЕСТВО ИНСТИТУТ ТЭП ТЕПЛОЭЛЕКТРОПРОЕКТ НИЖНИЙ НОВГОРОД		
Нач. сект.		Шкитилева			19.02.14				
Проверил		Ледова			19.02.14				
Разработал		Чернятьева			19.02.14				

Взам.инв.№ | Подпись и дата | Инв.№подл. 83680

Спецификация деталей

Поз	Обозначение	Наименование	Кол.	Материал	Масса, кг		Приме-чание
					ед.	общ.	
1	по настоящему чертежу ГОСТ19904-90	Элемент диафрагмы из листа Б-ПН-О-1,0	4	ОЦ ОН-КР-1-1,0(0,8) ГОСТ 14918-80	см.	л. 9	
2	ГОСТ 10621-80	Винт самонарезающий с полукруглой головкой 4х12.04.019	8	20 ГОСТ 10702-78	0,0014	0,011	

Деталь поз.1

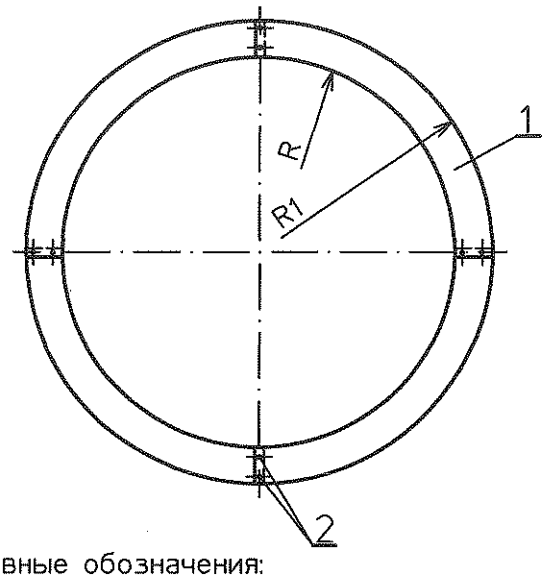

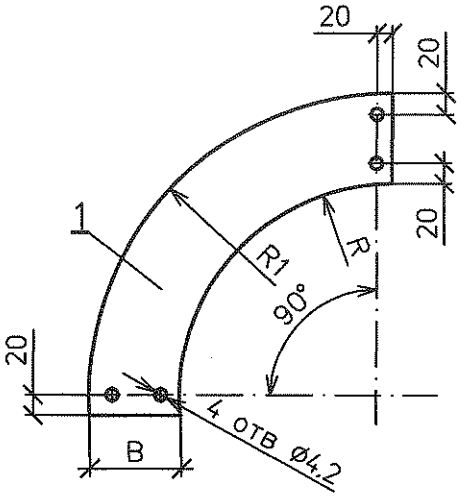

1 Условные обозначения:

R – внутренний радиус диафрагмы, мм; R=Dапп./2+δпр+6, где

Dапп. – наружний диаметр подогревателя, мм;

δпр – толщина прокладки из базальтового картона между корпусом подогревателя и опорной полкой, мм;

2 R1 – наружный радиус диафрагмы, мм; R1=R+B

B – ширина диафрагмы, мм; B=δк–δпр–Δt–6

где Δt – принимается:

Δt=10 – при 100°C<tт.н.<200°C

δк – толщина теплоизоляционного слоя, мм;

3 Диафрагма опорной полки состоит из четырех элементов.

4 Элементы диафрагмы изготавливаются из материала покровного слоя.

Взам.инв.№

Подпись и дата

Инв.№подл. 83680

Изм.	Кол.уч.	Лист	№док.	Подп.	Дата
Н. контр.		Михеев			19.02.14
Нач. сект.		Шкитилева			19.02.14
Проверил		Ледова			19.02.14
Разработал		Чернятьева			19.02.14

1350.12.38А-30UNB-1717-ТН

Объекты III очереди строительства ЗАО "СГК" (ТЭЦ)

Сетевая установка основных и пиковых подогревателей турбоагрегатов ст.№8,9. II Система теплоснабжения.

Стадия	Лист	Листов
Р	8	

Тепловая изоляция оборудования. Диафрагма.

ОТКРЫТОЕ АКЦИОНЕРНОЕ ОБЩЕСТВО ИНСТИТУТ ТЕПЛОЭЛЕКТРОПРОЕКТ НИЖНИЙ НОВГОРОД

Спецификация опорных полок

Шифр опорной полки	Наружный диаметр оборудования d, мм	Толщина основного теплоизоляционного слоя $d_к$, мм	Элемент опорной полки															Кол. эл-тов на опорную полку, шт.	Кол-во опорных полок на проект, шт.	Масса опорных полок на проект, кг
			а град	a_1, град	R, мм	R_1, мм	а, мм	Элемент бандажа (поз.1)			Ребро (поз.2)			Элемент обечайки (поз.3)			Масса эл-та опорной полки, кг			
								Длина заготовки мм	Кол. шт.	Масса, кг	Длина заготовки мм	Кол. шт.	Масса, кг	Длина заготовки мм	Кол. шт.	Масса, кг				
ОП-1624-90 (ОП1)	1624	90	90	22,5	822,0	899,0	32	1441,2	1	1,018	64	3	0,136	1368,1	1	0,967	2,121	4	9	76,40
ОП-1370-90 (ОП2)	1370	90	120	30,0	695,0	772,0	32	1605,6	1	1,134	64	3	0,136	1572,9	1	1,111	2,381	3	3	21,43
ОП-1640-120 (ОП3)	1640	120	90	22,5	822,0	929,0	44	1501,2	1	1,061	94	3	0,199	1415,3	1	1,000	2,260	4	9	81,40
ОП-1385-120 (ОП4)	1385	120	120	30,0	695,0	802,0	44	1665,6	1	1,177	94	3	0,199	1368,1	1	0,967	2,532	3	3	22,80

Продолжение спецификации

Шифр опорной полки	Элемент диафрагмы					Кол-во диафрагм на проект, шт.	Масса диафрагм на проект из стали толщиной 1,0 мм, кг
	R, мм	R_1, мм	Ширина В, мм	Площадь S, $м^2$	Кол. эл-тов диафрагм на полку, шт.		
ОП-1624-90 (ОП1)	828	892	64	0,086	4	9	24,30
ОП-1370-90 (ОП2)	701	765	64	0,074	4	3	7,00
ОП-1640-120 (ОП3)	828	922	94	0,129	4	9	36,50
ОП-1385-120 (ОП4)	701	795	94	0,11	4	3	10,40

Данную спецификацию рассматривать совместно с чертежами л.л. 6…8.

Взам. инв.№

Подп. и дата

Инв. № подл. 83680

Изм.	Кол.уч	Лист	№док.	Подп.	Дата
Н.контр.		Михеев			6.02.14
Нач. сектора		Шкитилева			19.02.14
Проверил		Ледова			19.02.14
Разработал		Чернятьева			19.02.14

1350.12.38А-30UNB-1717-ТН

Объекты III очереди строительства ЗАО "СГК" (ТЭЦ)

Сетевая установка основных и пиковых подогревателей турбоагрегатов ст.№8,9. II Система теплоснабжения.

Стадия	Лист	Листов
Р	9	

Тепловая изоляция оборудования. Спецификация опорных полок.

ОТКРЫТОЕ АКЦИОНЕРНОЕ ОБЩЕСТВО ИНСТИТУТ ТЕПЛОЭЛЕКТРОПРОЕКТ НИЖНИЙ НОВГОРОД

Стяжной бандаж.

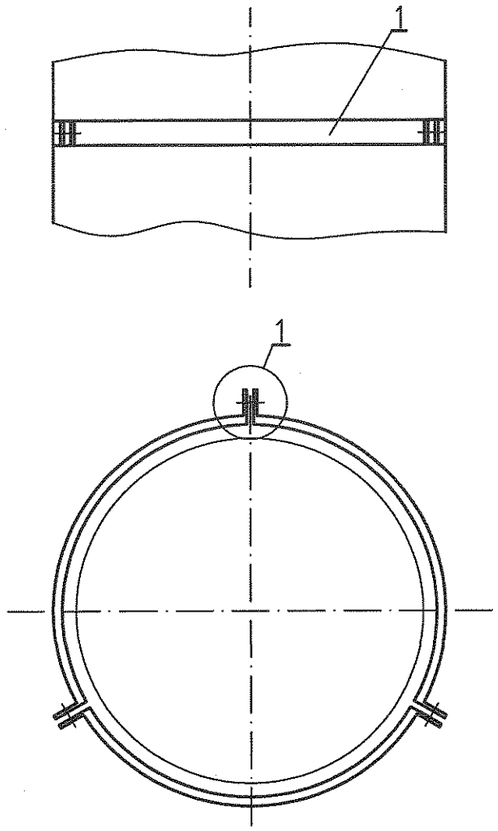

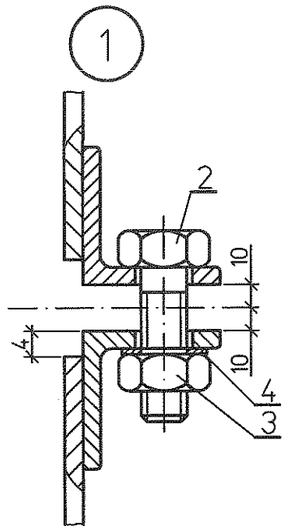

Спецификация деталей

Поз	Обозначение	Наименование	Кол.	Материал	Масса, кг		Приме-чание
					ед.	общ.	
1	л. 11	Элемент стяжного бандажа	3	20 ГОСТ 16523-97	см.	л. 12	
2	ГОСТ 7798-70	Болт М12х50 4.6 019	3	20 ГОСТ 1759.0-89	0.062	0,186	
3	ГОСТ 5915-70	Гайка М12 5 019	3	20 ГОСТ 1759.0-89	0,015	0,045	
4	ГОСТ 11371-78	Шайба 12 019	3	20 ГОСТ 18123-82	0,0063	0,0189	

Количество элементов стяжного бандажа:

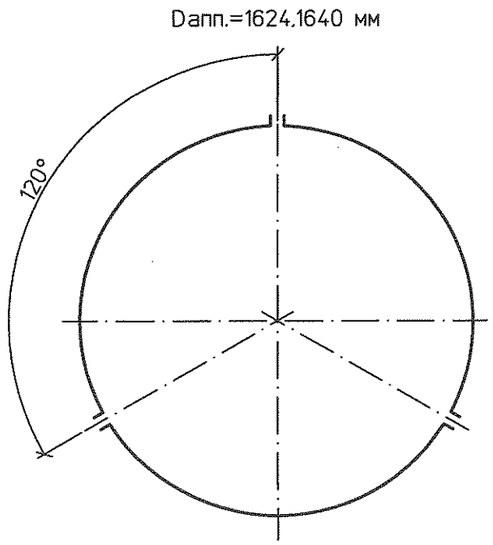

Изм.	Кол.уч.	Лист	№док.	Подп.	Дата	1350.12.38А-30UNB-1717-ТН			
						Объекты III очереди строительства ЗАО "СГК" (ТЭЦ)			
						Сетевая установка основных и пиковых подогревателей турбоагрегатов ст.№8,9. II Система теплоснабжения.	Стадия	Лист	Листов
							Р	10	
Н. контр.		Михеев			19.02.14	Тепловая изоляция оборудования. Стяжной бандаж.	ОТКРЫТОЕ АКЦИОНЕРНОЕ ОБЩЕСТВО ИНСТИТУТ ТЕПЛОЭЛЕКТРОПРОЕКТ НИЖНИЙ НОВГОРОД		
Нач. сект.		Шкитилева			19.02.14				
Проверил		Ледова			19.02.14				
Разработал		Чернятьева			19.02.14				

Инв. № подл. | 83680 | Подпись и дата | Взам. инв. №

Спецификация деталей

Поз	Обозначение	Наименование	Кол.	Материал	Масса, кг		Приме-чание
					ед.	общ.	
1	ГОСТ 19904-90	Сегмент бандажа из листа Б-ПН-НО-3х30хLзаг.	1	20 ГОСТ 16523-97	см.	л. 12	
2	ГОСТ 8509-93	Уголок 32х32х3-В L=30	2	Ст3сп ГОСТ 535-2005	0,057	0,114	
3	л.л. 16, 17	Штырь Ш1, Ш2	3	Ст3пс ГОСТ 380-2005	см. л.	л.16,17	
	ГОСТ 9467-75	Наплавленный металл		Э42А			

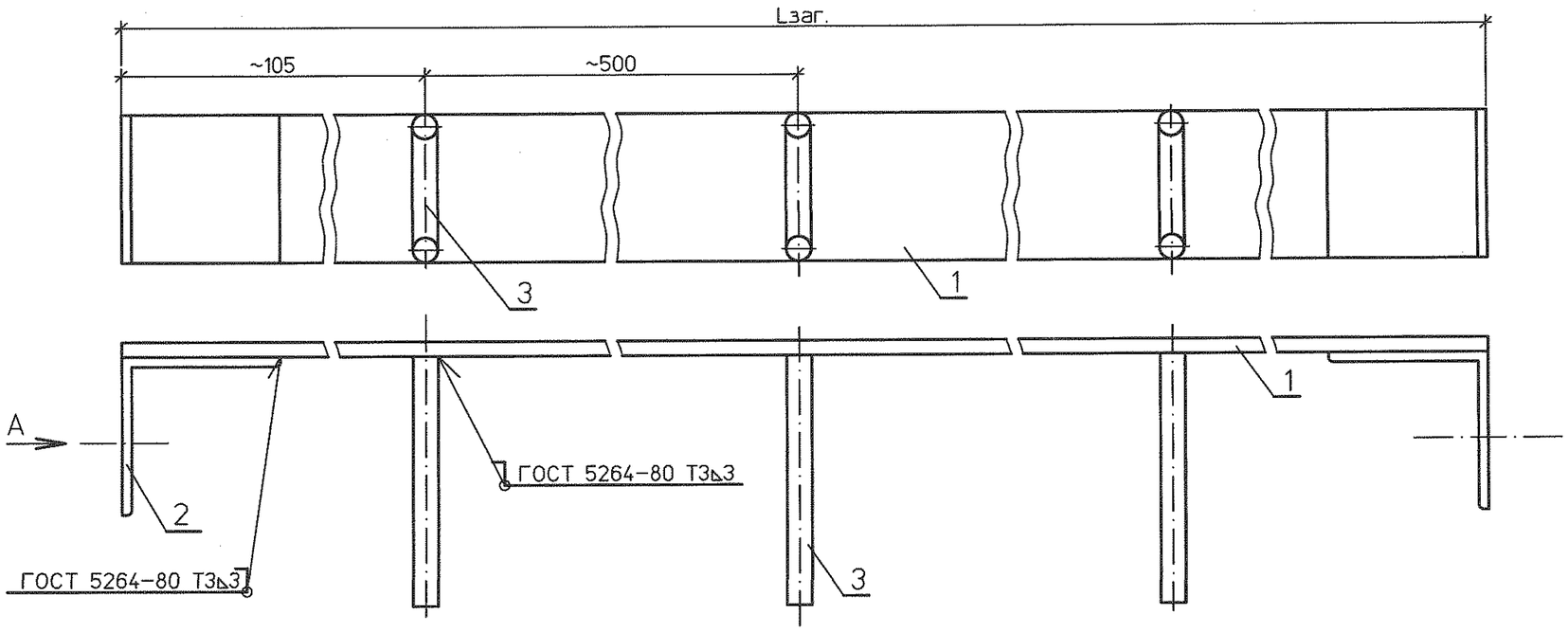

A

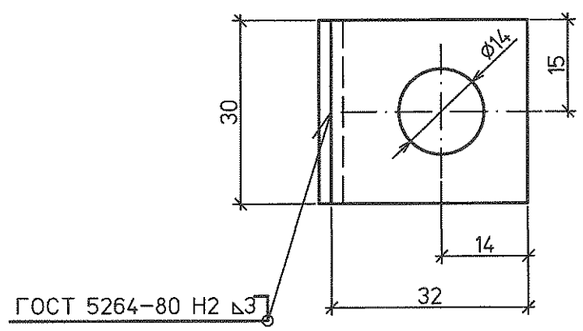

Изм.	Кол.уч	Лист	№док.	Подп.	Дата
Н. контр.		Михеев			19.02.14
Нач. сект.		Шкитилева			19.02.14
Проверил		Ледова			19.02.14
Разработал		Чернятьева			19.02.14

1350.12.38А-30UNB-1717-ТН

Объекты III очереди строительства ЗАО "СГК" (ТЭЦ)

Сетевая установка основных и пиковых подогревателей турбоагрегатов ст.№8,9. II Система теплоснабжения.

Стадия	Лист	Листов
Р	11	

Тепловая изоляция оборудования. Элемент стяжного бандажа.

ОТКРЫТОЕ АКЦИОНЕРНОЕ ОБЩЕСТВО ИНСТИТУТ ТЕПЛОЭЛЕКТРОПРОЕКТ НИЖНИЙ НОВГОРОД

Инв.№подл. 83680 | Подпись и дата | Взам.инв.№

Спецификация стяжных бандажей

Шифр стяжного бандажа	Наружный диаметр оборудо-вания dн, мм	Толщина изоляции dк, мм	Сегмент стяжного бандажа							Болт 12х50.4.6.019		Гайка М12.5.019		Шайба 12.019		Кол-во сегментов на стяжной бандаж, шт.	На проект	
			Длина развертки Lр, мм	Вес ед., кг	Упор		Штырь			Общий вес сегмента стяжного бандажа, кг							Кол-во стяжных бандажей, шт	Общий вес, кг
					Вес ед., кг	Кол., шт.	Длина развертки Lр, мм	Вес ед., кг.	Кол., шт.		Вес ед, кг	Кол, кг	Вес ед, кг	Кол, кг	Вес ед, кг	Кол, кг			
СБ-1624	1624	90	1673	1,183	0,057	2	270	0,042	3	1,423	0,060	9	0,0154	9	0,0063	9	3	27	80,70
СБ-1640	1640	120	1689	1,194	0,057	2	300	0,046	3	1,450	0,060	9	0,0154	9	0,0063	9	3	27	80,22

Данную спецификацию рассматривать совместно с чертежами л.л. 10, 11.

Взам. инв.№

Подп. и дата

Инв. № подл. 83680

Изм.	Кол.уч	Лист	№док.	Подп.	Дата
Н.контр.		Михеев			19.02.14
Нач. сектора		Шкитилева			19.02.14
Проверил		Ледова			19.02.14
Разработал		Чернятьева			19.02.14

1350.12.38А-30UNB-1717-ТН

Объекты III очереди строительства ЗАО "СГК" (ТЭЦ)

Сетевая установка основных и пиковых подогревателей турбоагрегатов ст.№8,9. II Система теплоснабжения.

Стадия	Лист	Листов
Р	12	

Тепловая изоляция оборудования. Спецификация стяжных бандажей.

ОТКРЫТОЕ АКЦИОНЕРНОЕ ОБЩЕСТВО ИНСТИТУТ ТЕПЛОЭЛЕКТРОПРОЕКТ НИЖНИЙ НОВГОРОД

Спецификация деталей

Поз	Обозначение	Наименование	Кол.	Материал	Масса, кг		Приме-чание
					ед.	общ.	
1	ГОСТ 19904-90	Скоба навесная из листа Б-ПН-3,0х30хLзагот. м²	1	20 ГОСТ 16523-97	см.	табл.	

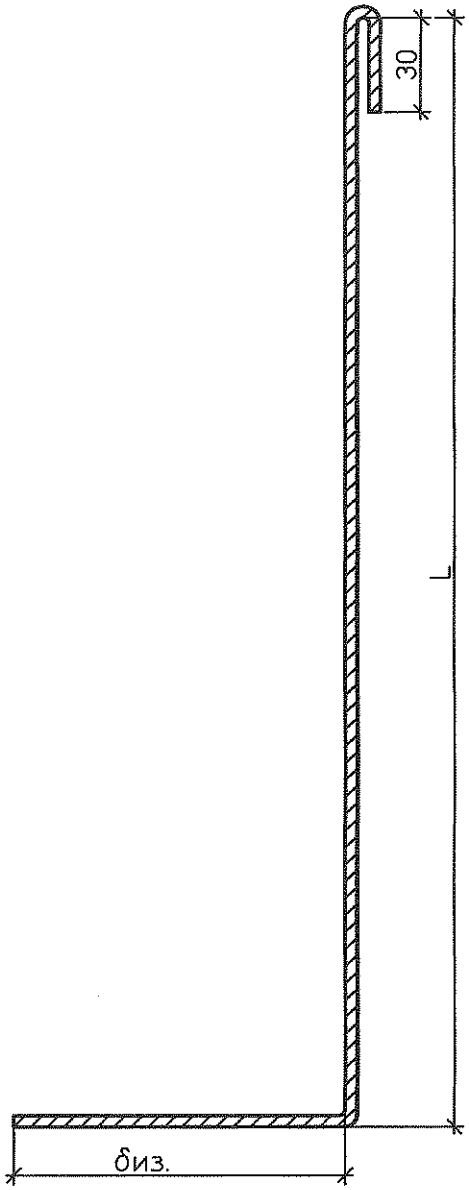

Таблица

Обозначение	Dфл., мм	Толщина изоляции δиз., мм	L, мм	L развертки, мм	Вес ед., кг	Кол-во скоб на проект шт.
ПСВ-500-3-23	1624	90	600	725	0,513	60
ПСВ-500-14-23	1640	120	600	755	0,534	60

1 Деталь поз. 1 окрасить лаком БТ-577 в два слоя.

Взам. инв. №

Подпись и дата

Инв. № подл. 83680

Изм.	Кол.уч.	Лист	№док.	Подп.	Дата
Н. контр.		Михеев			19.02.14
Нач. сект.		Шкитилева			19.02.14
Проверил		Ледова			19.02.14
Разработал		Чернятьева			19.02.14

1350.12.38А-30UNB-1717-ТН

Объекты III очереди строительства ЗАО "СГК" (ТЭЦ)

Сетевая установка основных и пиковых подогревателей турбоагрегатов ст.№8,9. II Система теплоснабжения.

Стадия	Лист	Листов
Р	13	

Тепловая изоляция оборудования. Скоба навесная.

ОТКРЫТОЕ АКЦИОНЕРНОЕ ОБЩЕСТВО ИНСТИТУТ ТЕПЛОЭЛЕКТРОПРОЕКТ НИЖНИЙ НОВГОРОД

Спецификация деталей

Поз	Обозначение	Наименование	Кол.	Материал	Масса, кг ед.	Масса, кг общ.	Приме-чание
1	По настоящему чертежу	Элемент кольца	8	ОЦ Ст3пс ОН-МТ-1 ГОСТ 14918-80			
2	По настоящему чертежу	Элемент обечайки	4	ОЦ Ст3пс ОН-МТ-1 ГОСТ 14918-80			
	ГОСТ 10621-80	Винт самонарезающий с полу-круглой головкой 4х12.04.019	20	20 ГОСТ 10702-78	0.0011	0.022	

1 Условные обозначения:
R1 – наружний радиус фланцевого соединения , мм R=Dфл./2 где
Dфл. – наружний диаметр фланцевого соединения, мм;
R2 – внутренний радиус элемента кольца, мм R2=R1+20;
R3 –наружний радиус фланцевого соединения с изоляцией,мм R3=R1+δк;
R4 –наружний радиус элемента коьца,мм R4=R3+δк где;
δк– толщина теплоизоляционного слоя:
H–высота фланцевого соединеня, мм;
L–длина элемента обечайки, мм L=πx(Dфл.+2xδ)/4, мм;
Lразв.–длина развертки элемента обечайки Lразв=L.+40 мм;
2 Кожух фланцевого соединения состоит из четырех элементов.
3 Кожух фланцевого соединения изготовить из материала покровного слоя..

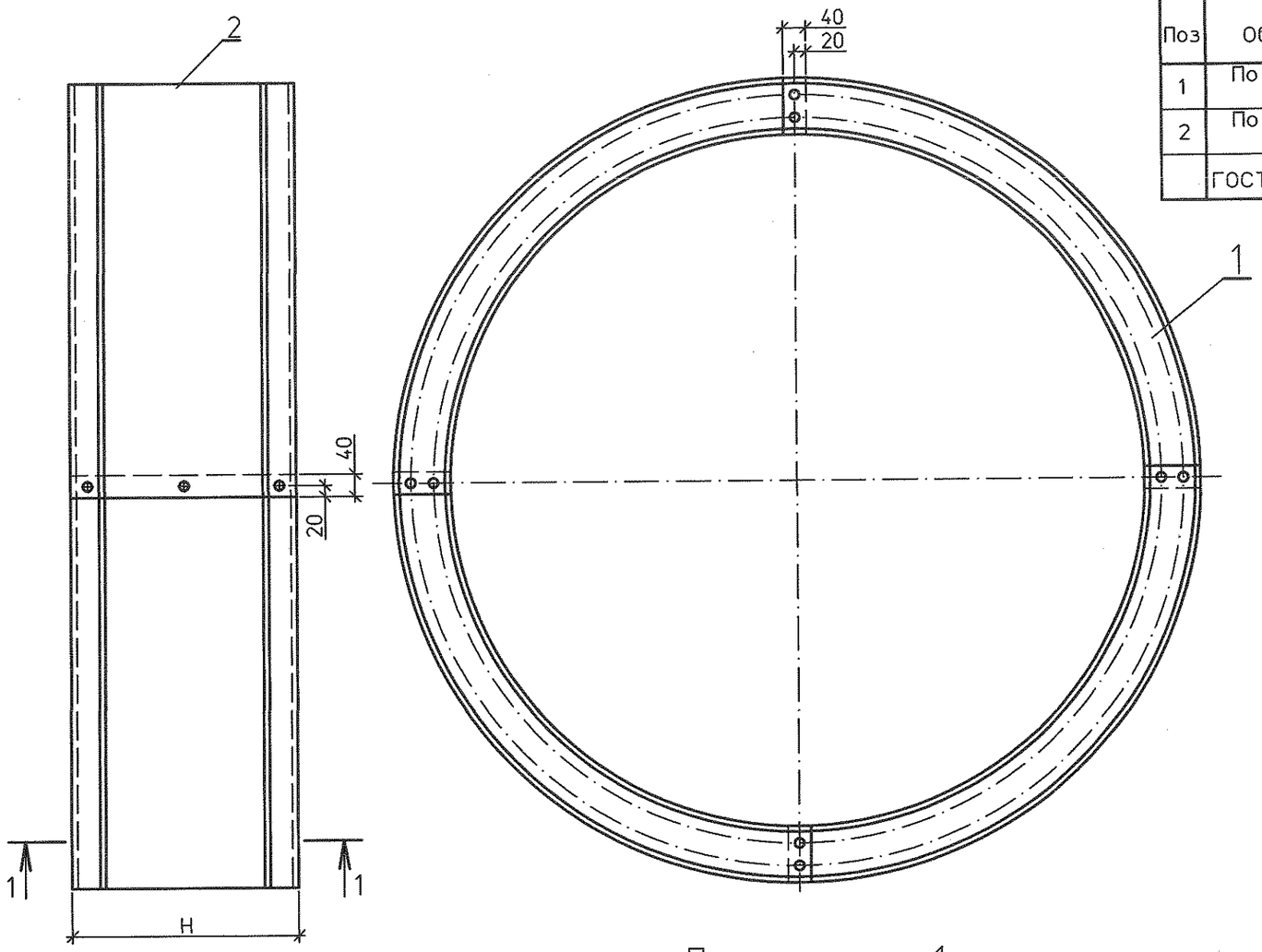

Развертка поз.2

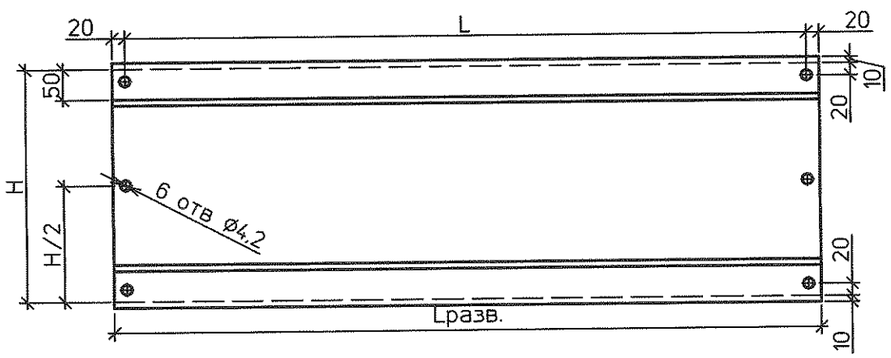

Деталь поз.1

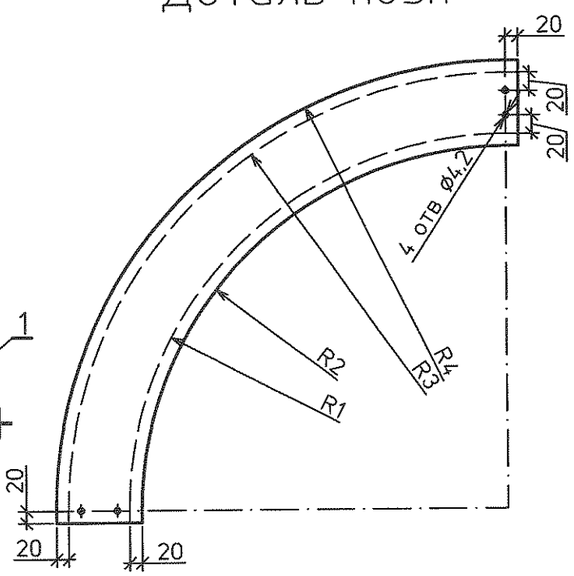

1–1

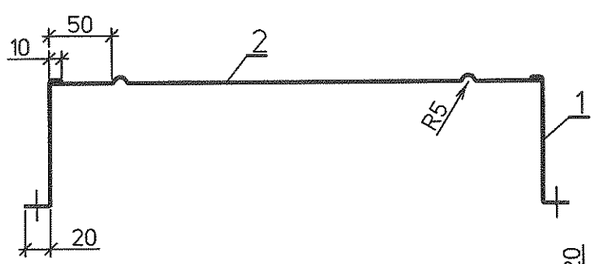

Изм.	Кол.уч.	Лист	№док.	Подп.	Дата	1350.12.38А–30UNB–1717–ТН			
						Объекты III очереди строительства ЗАО "СГК" (ТЭЦ)			
						Сетевая установка основных и пиковых подогревателей турбоагрегатов ст.№8,9. II Система теплоснабжения.	Стадия	Лист	Листов
							Р	14	
Н. контр.		Михеев				Тепловая изоляция оборудования. Кожух фланцевого соединения.	ОТКРЫТОЕ АКЦИОНЕРНОЕ ОБЩЕСТВО ИНСТИТУТ ТЕПЛОЭЛЕКТРОПРОЕКТ НИЖНИЙ НОВГОРОД		
Нач. сект.		Шкитилева							
Проверил		Ледова							
Разработал		Чернятьева							

Взам. инв. № | Подпись и дата | Инв. № подл. 83680

Спецификация деталей

Поз	Обозначение	Наименование	Кол.	Материал	Масса, кг		Приме-чание
					ед.	общ.	
1	по настоящему чертежу ГОСТ 19904-90	Элемент накладки из листа покровного слоя	2	ОЦ ОН-КР-1-1,0(0,8) ГОСТ 14918-80			
2	ГОСТ 10621-80	Винт самонарезающий с полу-круглой головкой 4х12.04.019 шт	2	20 ГОСТ 10702-78	0,001	0,002	

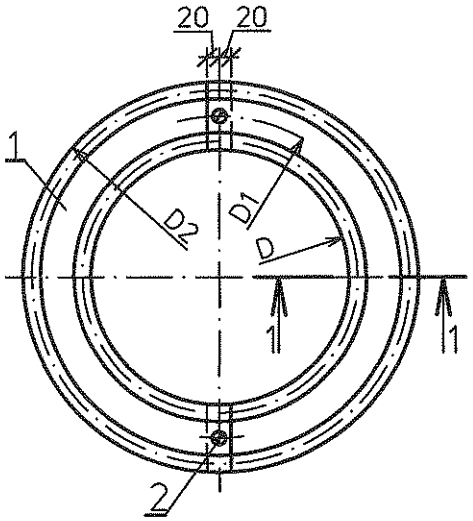

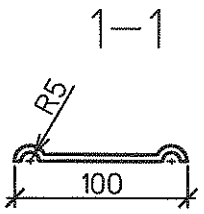

1 Условные обозначения:
D– диаметр штуцера.
D1=D+50мм;
D2=D+100мм.
2 Накладку изготовить из материала металлопокрытия.

Взам. инв. №

Подпись и дата

Инв. № подл. 83680

Изм.	Кол.уч.	Лист	№док.	Подп.	Дата
Н. контр.		Михеев			19.02.14
Нач. сект.		Шкитилева			19.02.14
Проверил		Ледова			19.02.14
Разработал		Чернятьева			19.02.14

1350.12.38А-30UNB-1717-ТН

Объекты III очереди строительства ЗАО "СГК" (ТЭЦ)

Сетевая установка основных и пиковых подогревателей турбоагрегатов ст.№8,9. II Система теплоснабжения.

Стадия	Лист	Листов
Р	15	

Тепловая изоляция оборудования. Накладка.

ОТКРЫТОЕ АКЦИОНЕРНОЕ ОБЩЕСТВО ИНСТИТУТ
ТЕПЛОЭЛЕКТРОПРОЕКТ
НИЖНИЙ НОВГОРОД

Спецификация деталей

Поз	Обозначение	Наименование	Кол.	Материал	Масса, кг		Приме-чание
					ед.	общ.	
1	ГОСТ 3282-74	Проволока 5-0	1	Ст3сп ГОСТ 380-2005	см.	табл.1	

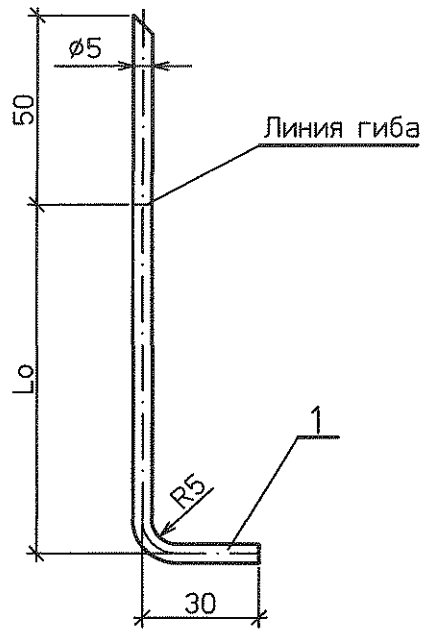

1 Деталь п.1 покрыть лаком БТ-577 в два слоя

Таблица 1

Обозначение		Толщина изоляции, δ, мм	Lo, мм	Длина заготовки, Lзаг.,мм	Вес ед., кг	Кол. шт.
ПСВ-500-3-23	Ш1	90	90	170	0,026	500

Взам. инв. №

Подпись и дата

Инв. № подл. 83680

Изм.	Кол.уч.	Лист	№док.	Подп.	Дата

1350.12.38А-30UNB-1717-ТН

Объекты III очереди строительства ЗАО "СГК" (ТЭЦ)

Н. контр.	Михеев		19.02.14
Нач. сект.	Шкитилева		19.02.14
Проверил	Ледова		19.02.14
Разработал	Чернятьева		19.02.14

Сетевая установка основных и пиковых подогревателей турбоагрегатов ст.№8,9. II Система теплоснабжения.

Стадия	Лист	Листов
Р	16	

Тепловая изоляция оборудования. Штырь одинарный Ш1.

ОТКРЫТОЕ АКЦИОНЕРНОЕ ОБЩЕСТВО ИНСТИТУТ ТЕПЛОЭЛЕКТРОПРОЕКТ НИЖНИЙ НОВГОРОД

Спецификация деталей

Поз	Обозначение	Наименование	Кол.	Материал	Масса, кг		Приме-чание
					ед.	общ.	
1	ГОСТ 3282-74	Проволока 5-0	1	Ст3сп ГОСТ 380-2005	см.	табл.1	

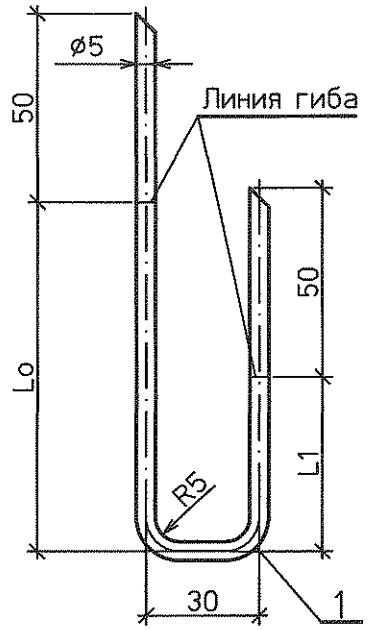

1 Деталь п.1 покрыть лаком БТ-577 в два слоя

Таблица 1

Обозначение		Толщина изоляции, δ, мм	Lo, мм	L1, мм	Длина заготовки, Lзаг.,мм	Вес, кг	Кол, шт.
ПСВ-500-14-23	Ш2	120	120	60	310	0,048	500

Взам. инв. №

Подпись и дата

Инв. № подл. 83680

Изм.	Кол.уч.	Лист	№док.	Подп.	Дата
Н. контр.		Михеев			19.02.14
Нач. сект.		Шкитилева			19.02.14
Проверил		Ледова			19.02.14
Разработал		Чернятьева			19.02.14

1350.12.38А-30UNB-1717-ТН

Объекты III очереди строительства ЗАО "СГК" (ТЭЦ)

Сетевая установка основных и пиковых подогревателей турбоагрегатов ст.№8,9. II Система теплоснабжения.

Стадия	Лист	Листов
Р	17	

Тепловая изоляция оборудования. Штырь двойной Ш2.

ОТКРЫТОЕ АКЦИОНЕРНОЕ ОБЩЕСТВО ИНСТИТУТ ТЕПЛОЭЛЕКТРОПРОЕКТ НИЖНИЙ НОВГОРОД

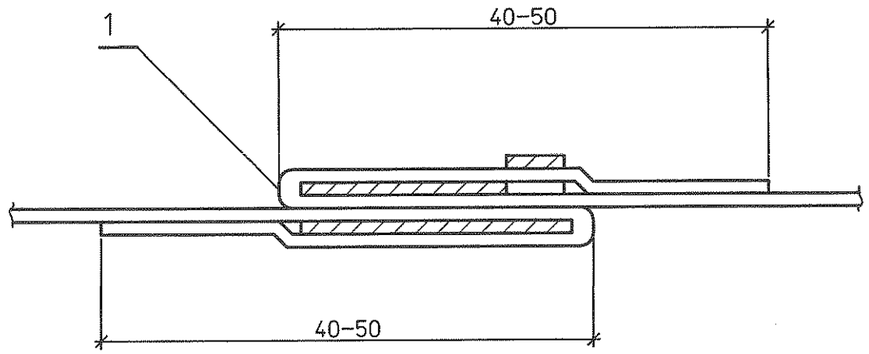

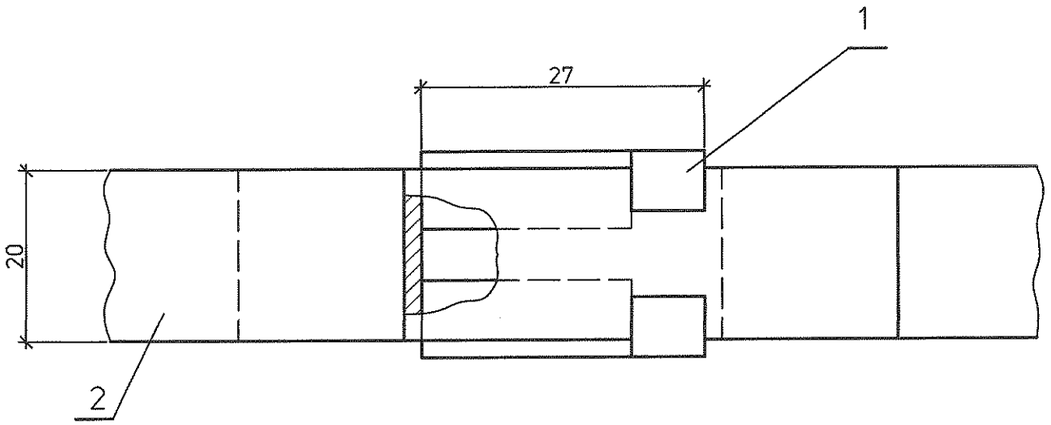

Спецификация деталей

Поз	Обозначение	Наименование	Кол.	Материал	Масса, кг ед.	Масса, кг общ.	Приме-чание
1	по настоящему чертежу ГОСТ19904–90	Пряжка тип I–0 шт.		ОЦ ОН–КР–1–0,8(0,5) ГОСТ 14918–80	0,007		
2	ГОСТ 3560–73	Бандажная лента–лента стальная упаковочная 0,7х20 м		Ст3пс ГОСТ 380–2005	0,11		

Заготовка детали поз.1

Деталь поз.1

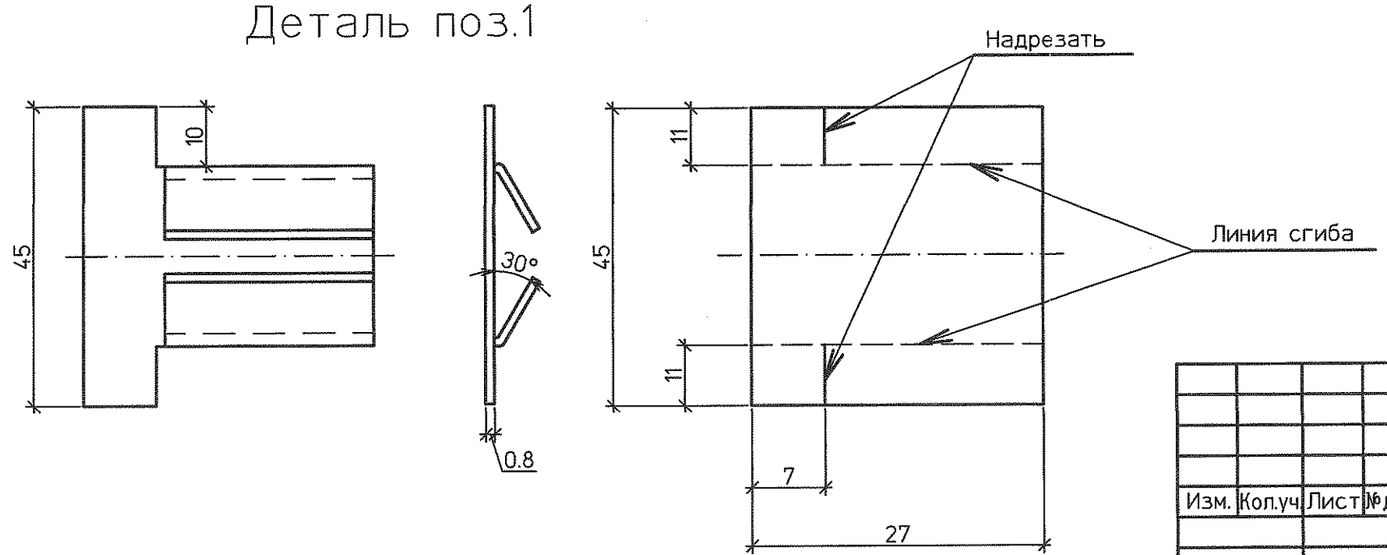

Изм.	Кол.уч.	Лист	№док.	Подп.	Дата
Н. контр.		Михеев			19.02.14
Нач. сект.		Шкитилева			19.02.14
Проверил		Ледова			19.02.14
Разработал		Чернятьева			19.02.14

1350.12.38А–30UNB–1717–ТН

Объекты III очереди строительства ЗАО "СГК" (ТЭЦ)

Сетевая установка основных и пиковых подогревателей турбоагрегатов ст.№8,9. II Система теплоснабжения.

Стадия	Лист	Листов
Р	18	

Тепловая изоляция оборудования. Бандаж с пряжкой.

ОТКРЫТОЕ АКЦИОНЕРНОЕ ОБЩЕСТВО ИНСТИТУТ ТЕПЛОЭЛЕКТРОПРОЕКТ НИЖНИЙ НОВГОРОД

Взам.инв.№

Подпись и дата

Инв.№подл. 83680

Спецификация деталей

Поз	Обозначение	Наименование	Кол.	Материал	Масса, кг ед.	Масса, кг общ.	Приме-чание
1	ГОСТ 19904-90	Крючок из листа Б-ПН-1,6	1	20 ГОСТ 16523-89	0,008	0,008	
2	ГОСТ 3282-74	Серьга из проволоки 5-О-Ч Lзагот.= 170 мм	1	Ст 3 ГОСТ 380-2005	0,026	0,026	
3	ГОСТ 19904-90	Рычаг из листа Б-ПН-1,6	1	20 ГОСТ 16523-89	0,033	0,033	
4	ГОСТ 19904-90	Тяга из листа Б-ПН-1,6	1	20 ГОСТ 16523-89	0,02	0,02	
5	ГОСТ 10299-80	Заклепка 4х26 04 019 шт.	1	Ст3пс ГОСТ 380-2005	0,003	0,003	
6	л. 18	Бандаж с пряжкой шт.	2	Сборный			

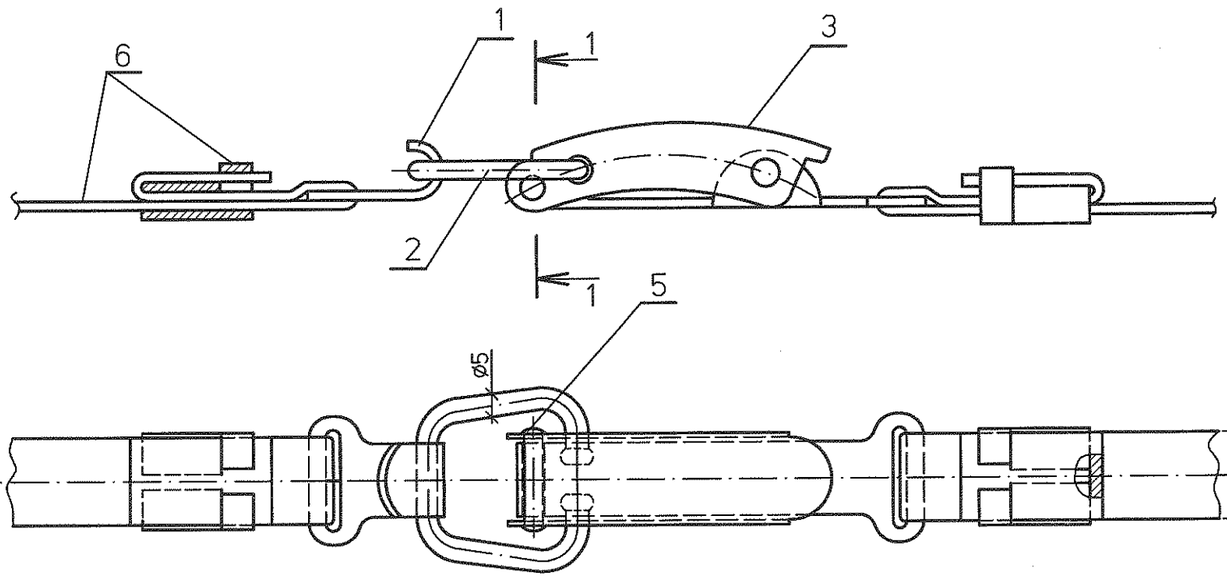

1 – 1

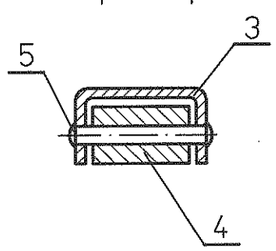

Изм.	Кол.уч.	Лист	№док.	Подп.	Дата
Н. контр.		Михеев			19.02.14
Нач. сект.		Шкитилева			19.02.14
Проверил		Ледова			19.02.14
Разработал		Чернятьева			19.02.14

1350.12.38А-30UNB-1717-ТН

Объекты III очереди строительства ЗАО "СГК" (ТЭЦ)

Сетевая установка основных и пиковых подогревателей турбоагрегатов ст.№8,9. II Система теплоснабжения.

Стадия	Лист	Листов
Р	19	

Тепловая изоляция оборудования. Бандаж с замком (начало).

ОТКРЫТОЕ АКЦИОНЕРНОЕ ОБЩЕСТВО ИНСТИТУТ ТЕПЛОЭЛЕКТРОПРОЕКТ НИЖНИЙ НОВГОРОД

Взам.инв.№

Подпись и дата

Инв.№подл. 83680

Деталь поз.1

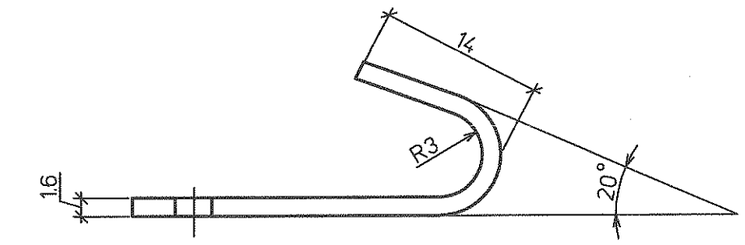

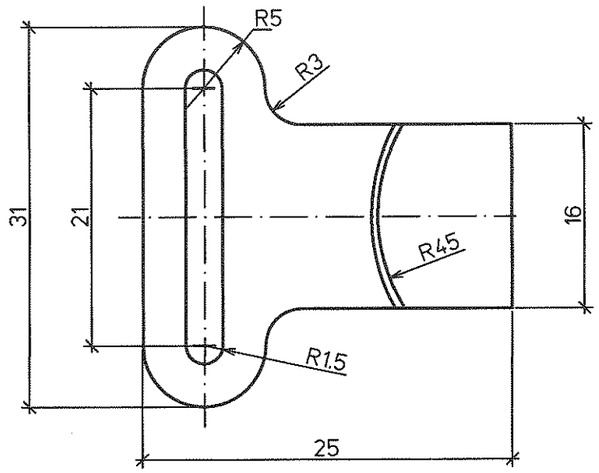

Деталь поз.4

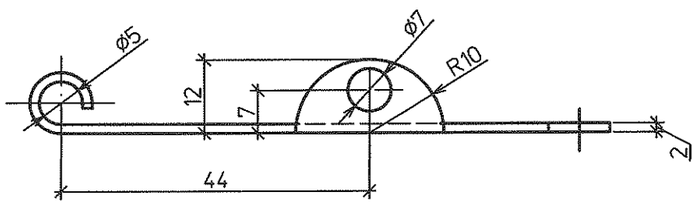

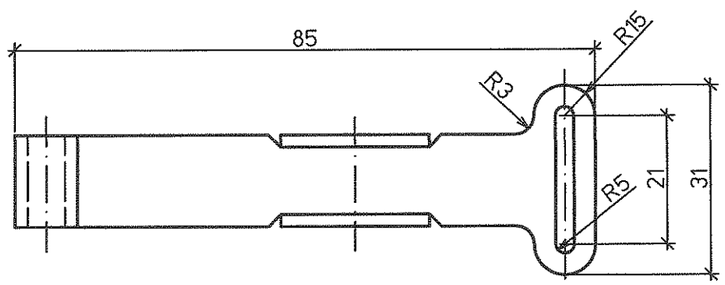

Деталь поз.2

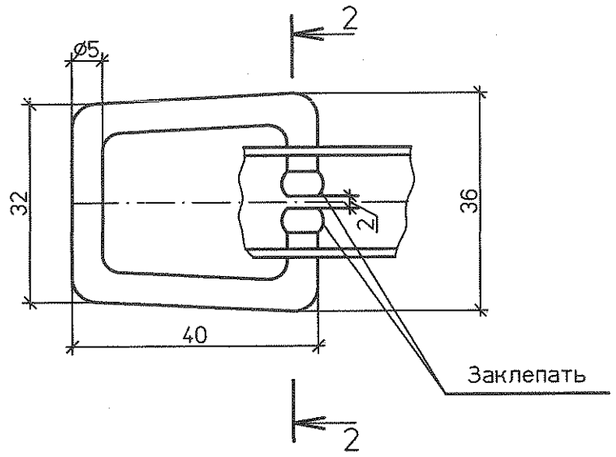

Деталь поз.3

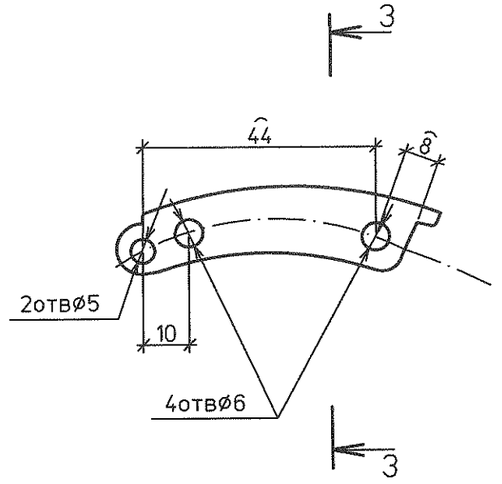

2 – 2

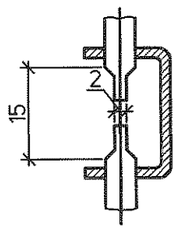

3 – 3

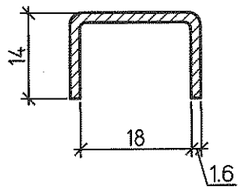

Развертка

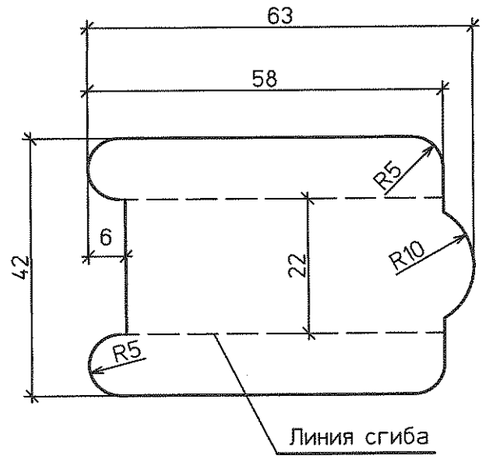

						1350.12.38А–30UNB–1717–ТН			
						Объекты III очереди строительства ЗАО "СГК" (ТЭЦ)			
Изм.	Кол.уч.	Лист	№док.	Подп.	Дата	Сетевая установка основных и пиковых подогревателей турбоагрегатов ст.№8,9. II Система теплоснабжения.	Стадия	Лист	Листов
							Р	20	
Н. контр.		Михеев			19.02.14	Тепловая изоляция оборудования. Бандаж с замком (окончание).	ОТКРЫТОЕ АКЦИОНЕРНОЕ ОБЩЕСТВО ИНСТИТУТ ТЕПЛОЭЛЕКТРОПРОЕКТ НИЖНИЙ НОВГОРОД		
Нач. сект.		Шкитилева			19.02.14				
Проверил		Ледова			19.02.14				
Разработал		Чернятьева			19.02.14				

Взам.инв.№ | Подпись и дата | Инв.№подл. 83680